SANTONI®

MACCHINE AUSILIARIE

MACCHINA AUTOMATICA PER LA CUCITURA DELLA PUNTA DEI COLLANT

TC SMART

ITA

LONATI GROUP

FONDAZIONE ADELE E CAV. FRANCESCO LONATI

SANTONI®

MACCHINE AUSILIARIE
TC SMART

Macchina automatica per la cucitura della punta dei collant. La Santoni TC Smart è stata studiata appositamente per la cucitura della punta dei collant preassemblati o "One piece".
La macchina può essere abbinata alla OP Smart in modo da automatizzare completamente la cucitura del prodotto one piece oppure caricata manualmente con il collant già assemblato.
La TC Smart effettua una cucitura delle due punte con un perfetto raggio di curvatura "a bocca di pesce", così come richiesto sui prodotti di alta qualità.
Il principio di funzionamento molto semplice facilita l'installazione e l'utilizzo del sistema ottimizzando l'affidabilità e riducendo i costi di gestione e manutenzione.

MACCHINE AUSILIARIE
TC SMART

Voci	Valori
Pressione aria	6 bar
Consumo aria	200 Nl/min
Energia assorbita	5 Kw
Produzione media	35 Dz/hr (pair)

Caratteristiche
PLC per il controllo elettronico delle principali funzioni del processo di cucitura
Autodiagnosi elettronica con visualizzazione degli errori o malfunzionamenti sul display
Display touch-screen per i comandi della macchina e per la memorizzazione dei parametri di cucitura di ciascun articolo
Nr. 12 tubi di cucitura
Sagomatura delle punte per mezzo di un piattello rotante

Opzionali
Cucitrice con doppio ago
Kit posizionamento punta con sensore colore
Kit posizionatore punta/tallone

AVVERTENZA:
I dati indicati sono solo a titolo informativo. Santoni S.p.A. si riserva di modificare una o più caratteristiche delle macchine senza preavviso o senza l'obbligo di fornire tali modifiche alle macchine già installate.
Le immagini sono solo esemplificative e non costituiscono riferimento.

Santoni raccomanda aghi
GROZ-BECKERT®

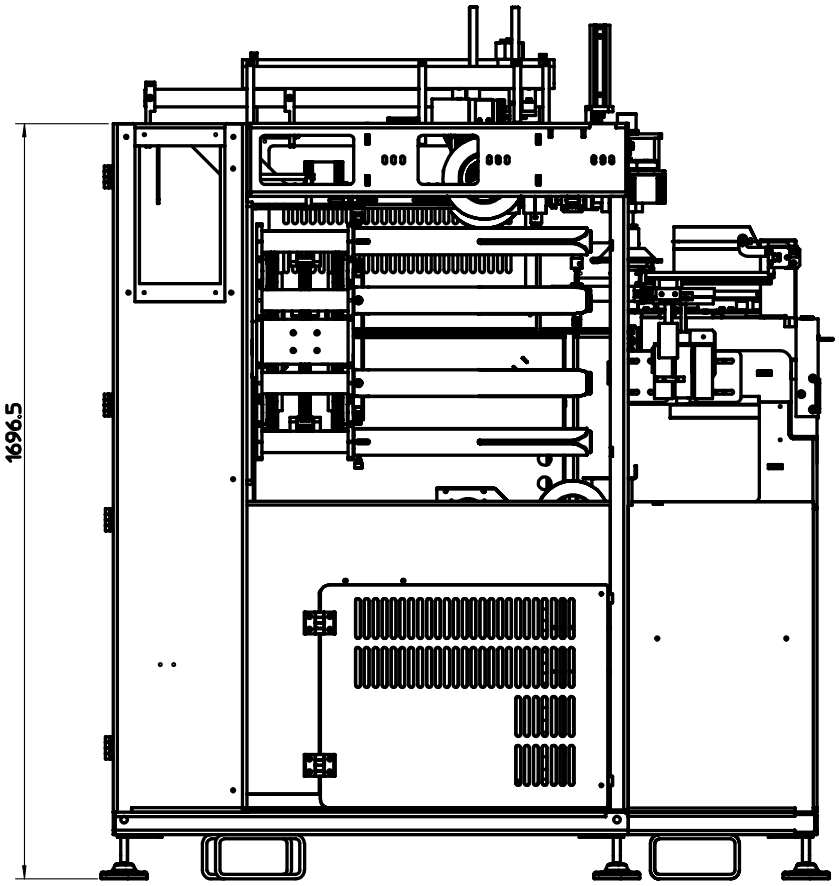
1696.5

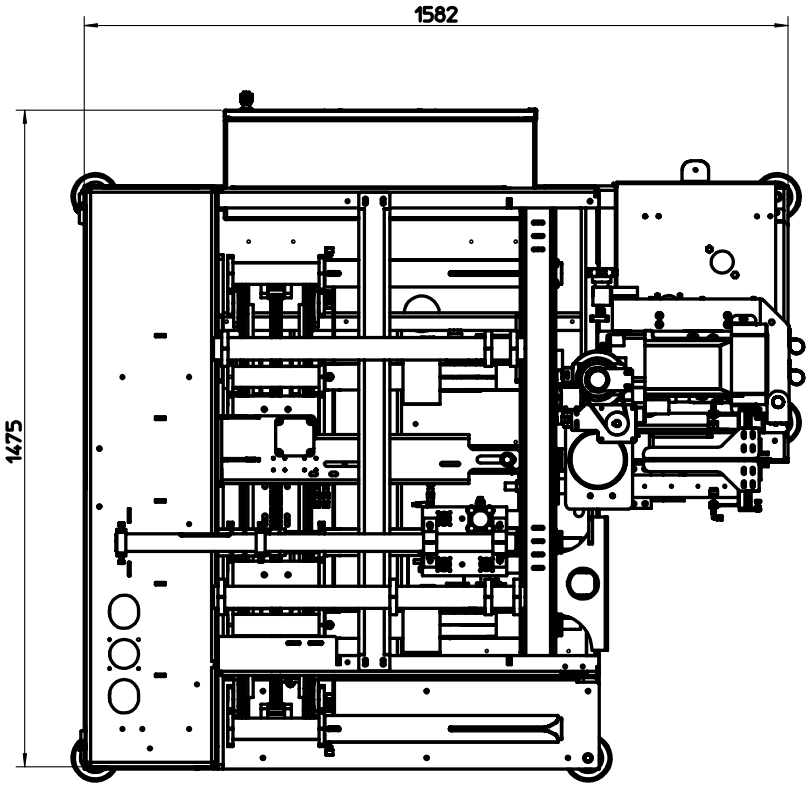
1582
1475

Agency: asuar.it

SANTONI®

LONATI GROUP

FONDAZIONE ADELE E CAV. FRANCESCO LONATI

SANTONI SPA
Via Carlo Fenzi, 14 - 25135 Brescia - Italy
Tel. +39 030 37671 Fax +39 030 3767400
P.IVA e CF: IT 00273280172
info.santoni@santoni.com - www.santoni.com

ver 6.2025